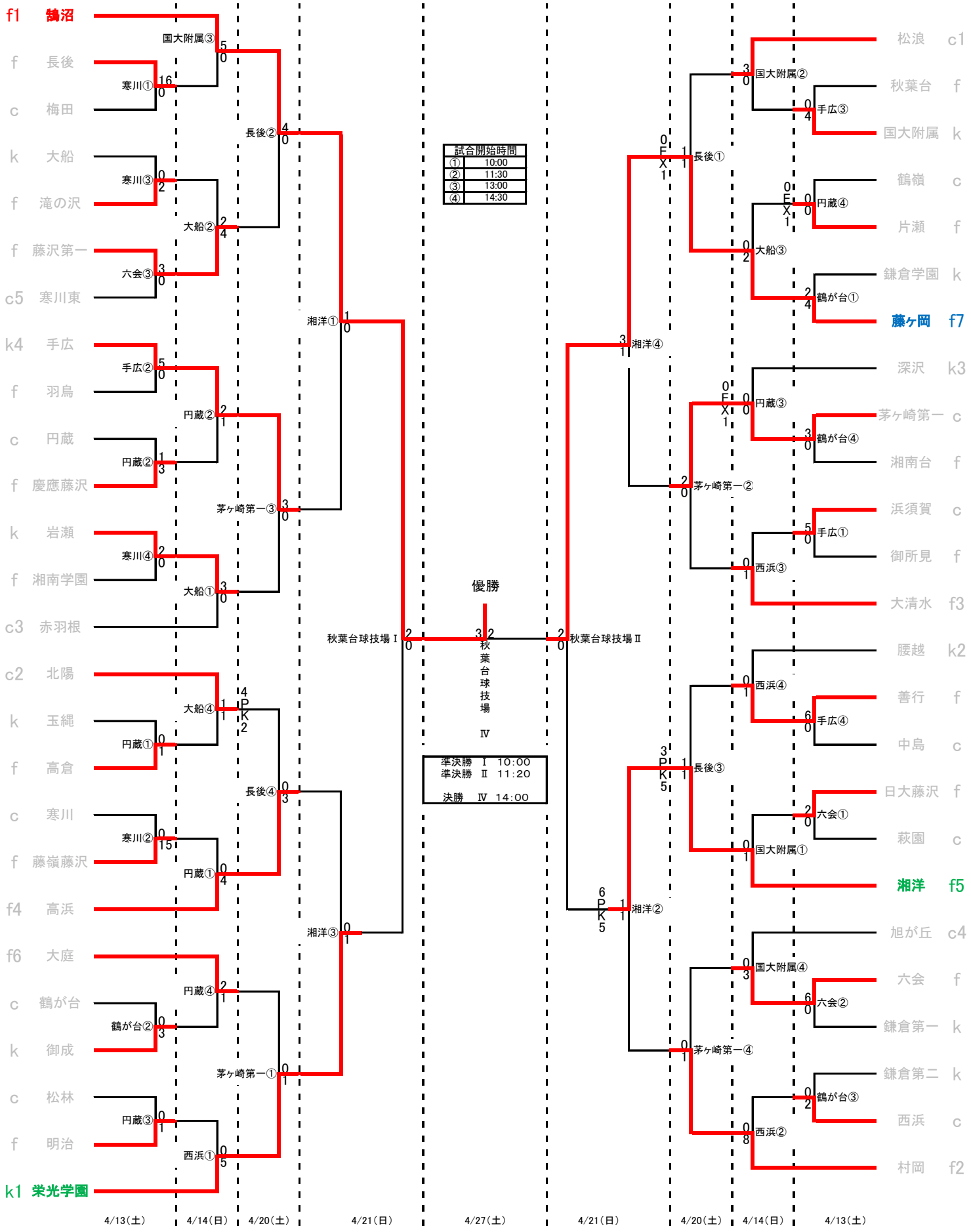2019（平成31）年度　湘南ブロック　中学校サッカー大会　トーナメント表